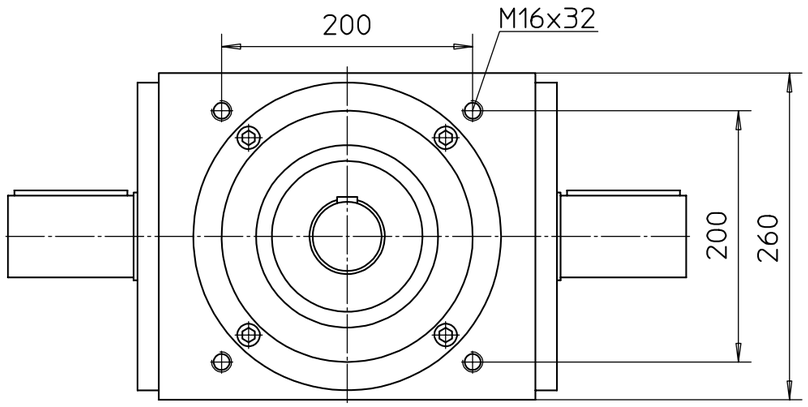

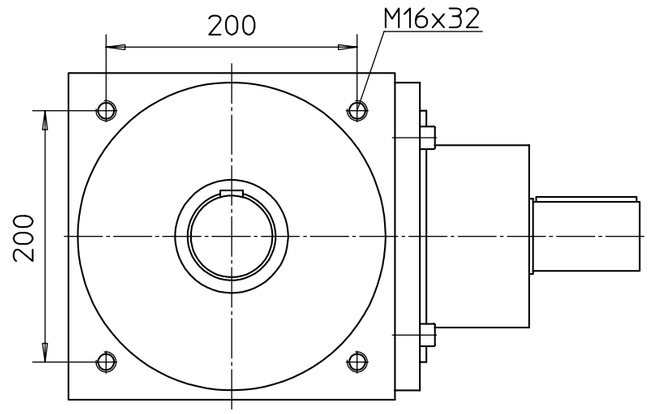

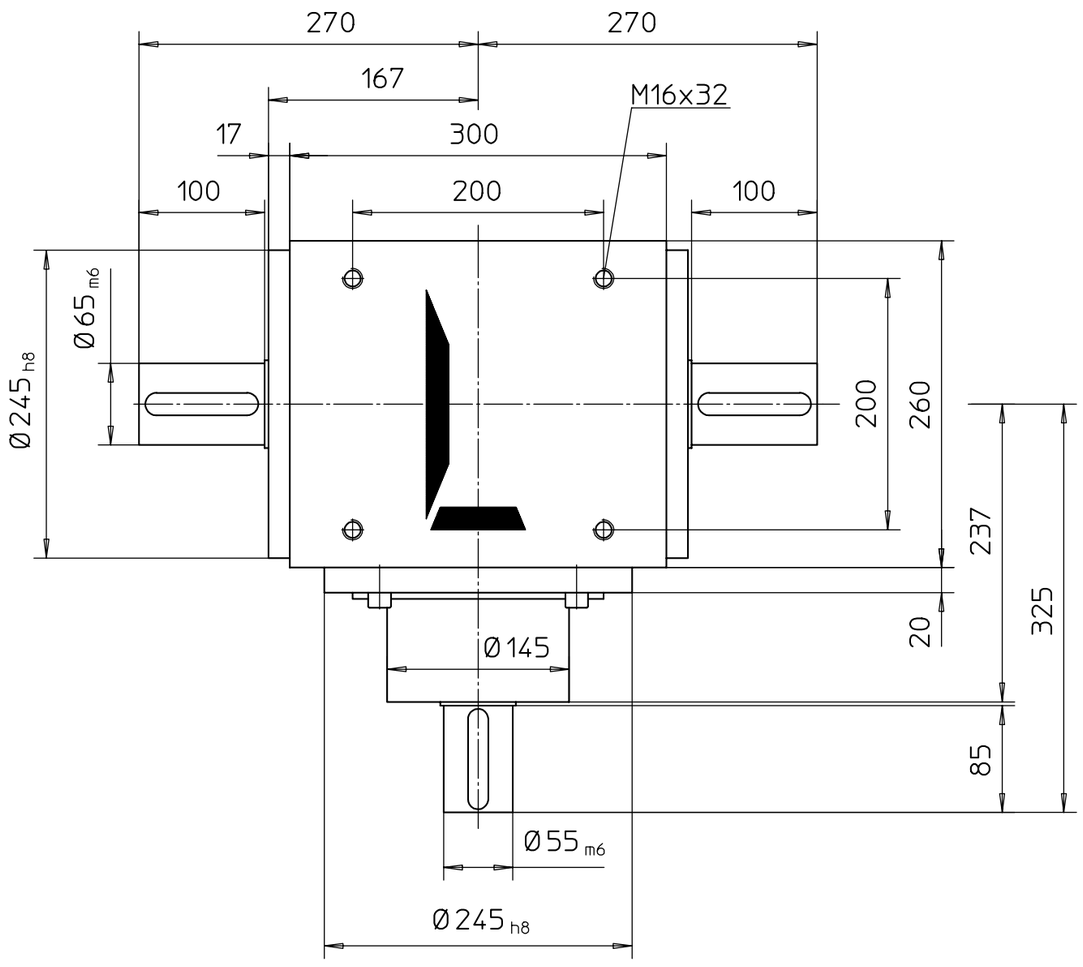

Kegelradgetriebe: *Bevel Gearbox:*	K260
Übersetzung: *Transmission ratio:*	3:1
Wellenausführung: *Shaft configuration:*	Vollwelle *Solid shaft*
Verzahnung: *Gear teeth:*	Palloid spiralverzahnt *Palloid spiral gears*
Paßfedermaße: *Feather key dimensions:*	DIN 6885/1
Wellenzentrierung: *Centre thread:*	DIN 332/2-DS
Gewicht: *Weight:*	ca. 135kg

ZZ ANTRIEBE

ZZ-Antriebe GmbH
An der Tagweide 12
D-76139 Karlsruhe

Tel.: +49-(0)721-6205-0
www.zz-antriebe.de
info@zz-antriebe.de

Schutzvermerk DIN ISO 16016 / DIN 34

Maße und Darstellung unverbindlich, Änderungen vorbehalten.