frank - 02.03.04 09:49

Maße von-bis	Länge	ø Welle	Bohrung
5000 / 180	± 0,6	+0,1 / −0,6	+0,6
180 / 30	± 0,4	−0,1 / −0,4	+0,4
30 / 1	± 0,2	−0,05 / −0,2	+0,2

Für nicht tol. Maße

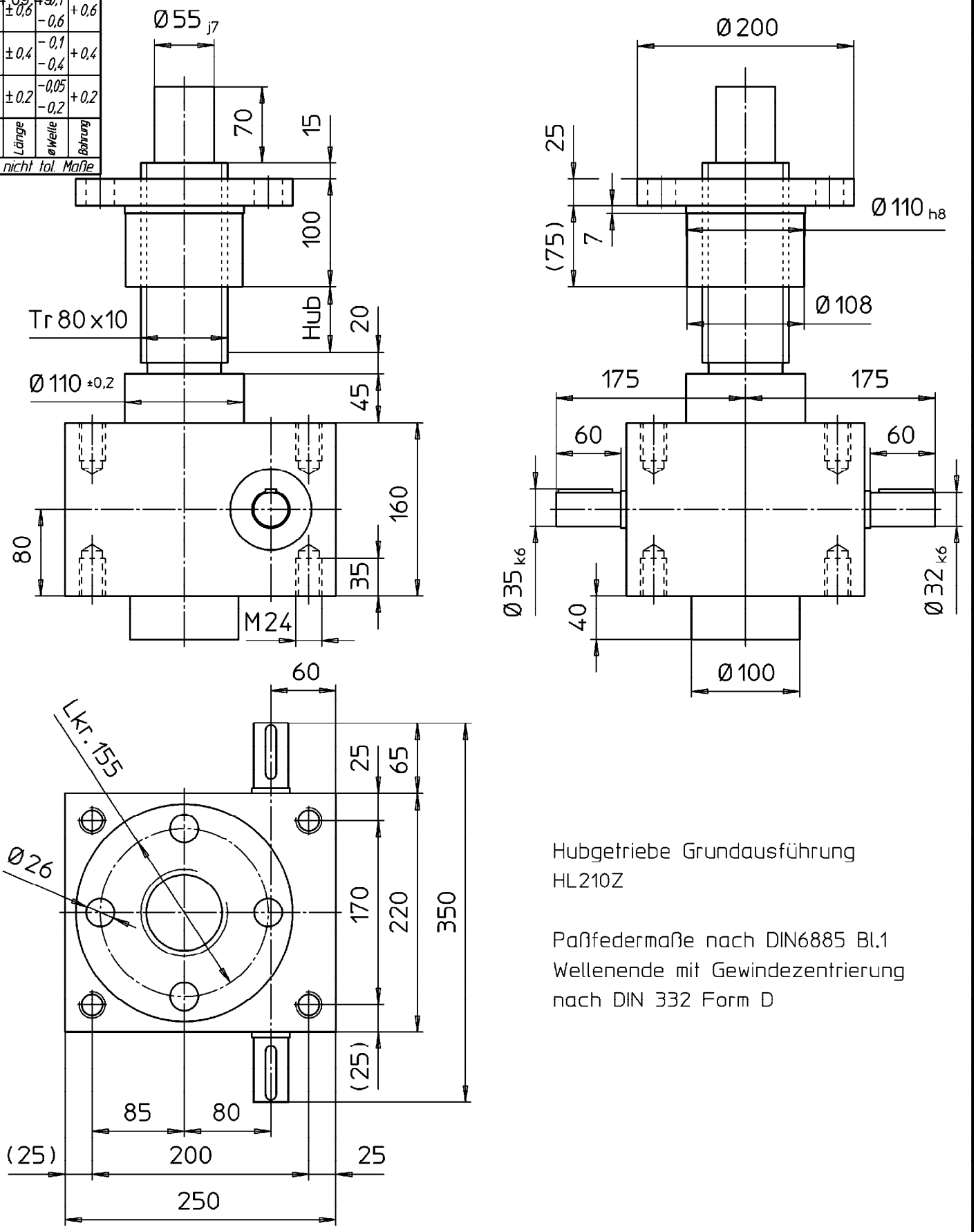

Hubgetriebe Grundausführung
HL210Z

Paßfedermaße nach DIN6885 Bl.1
Wellenende mit Gewindezentrierung
nach DIN 332 Form D

Maße und Darstellung unverbindlich - Änderungen vorbehalten.

ZZ-Antriebe GmbH
76139 Karlsruhe

Blatt	Werkstoff	Maßstab
1/2	-	1:5
Masse (kg)	Mod.-Nr.- Abmessung	

Klasse	N2	N3	N4	N5	N6	N7	N8	N9	N10	N11
Ra (µm)	0,05	0,1	0,2	0,4	0,8	1,6	3,2	6,3	12,5	25

Ersetzt durch: | Ersatz für:

Index	Anz.	Änderung	Datum	Name

	Datum	Name
gez.	15.03.04	Frank
gepr.	16.03.04	Kokai

Zeichnung Nr. H210Z0612.4

Benennung: Hubgetriebe HL210Z